УХП.17.03.ПО1900.05

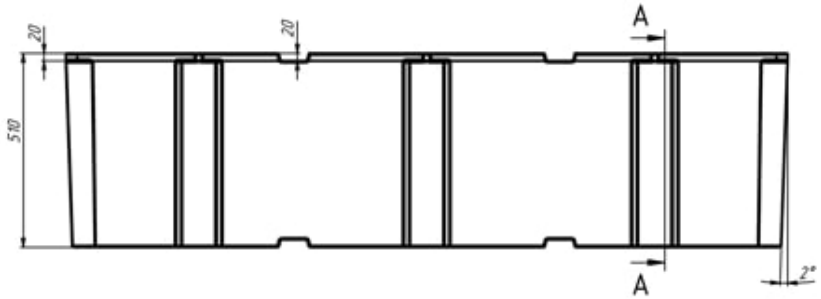

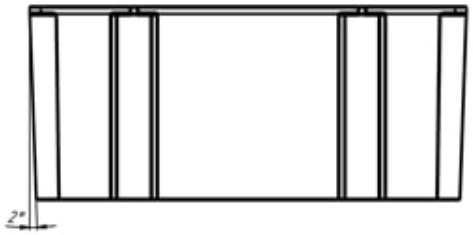

СЕЧЕНИЕ А-А
МАСШТАБ 1 : 7

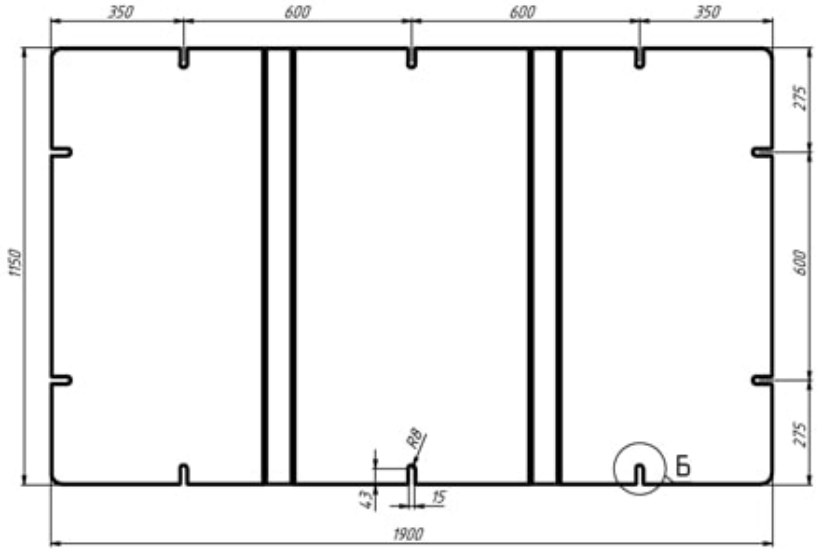

МЕСТНЫЙ Б
МАСШТАБ 1 : 1

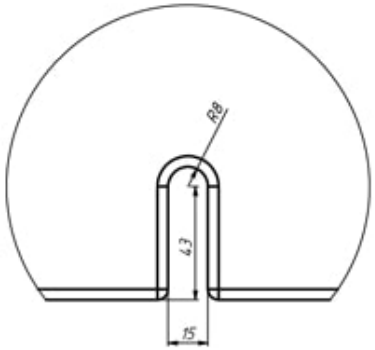

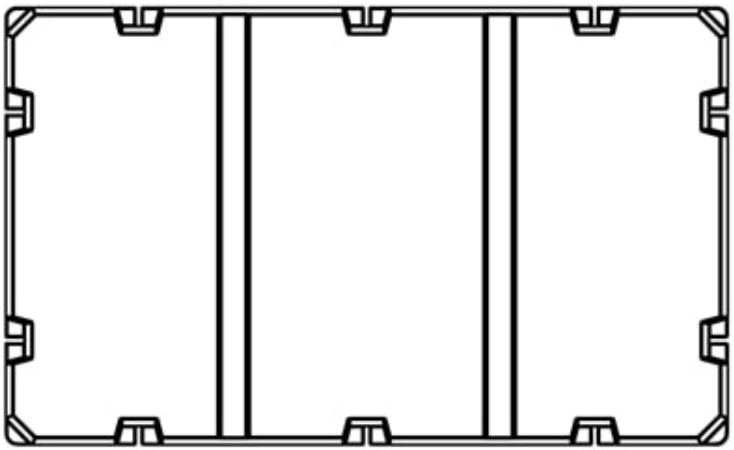

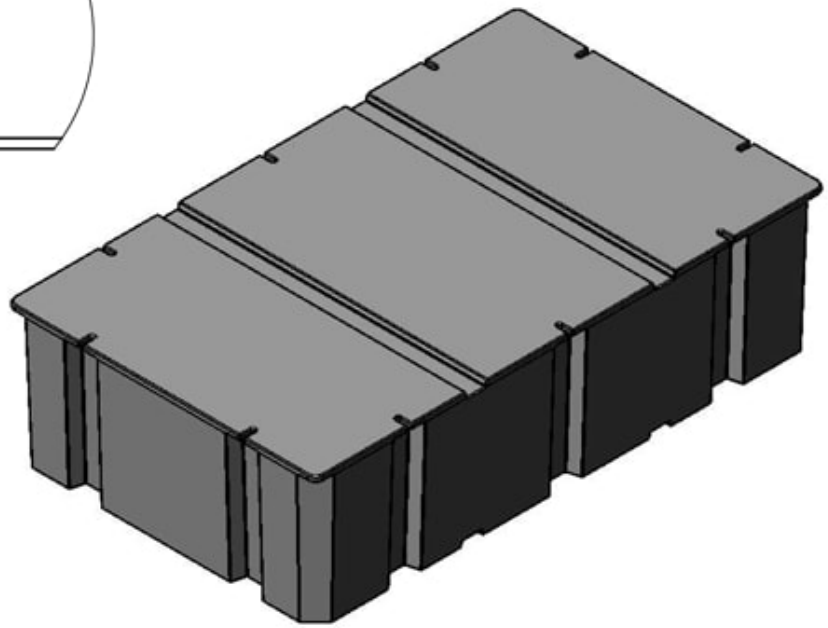

					УХП.17.03.ПО1900.05			
Изм.	Лист	№ докум.	Подп.	Дата	Поплавок опорный 1900	Лит.	Масса	Масштаб
Разраб.		Попов		17.03.2019			–	1:7
Пров.		Постовенко		17.03.2019		Лист	Листов 1	
Т. контр.								
Н. контр.					Полиэтилен LDPE	Укрхимпласт®		
Утв.		Лобренко						