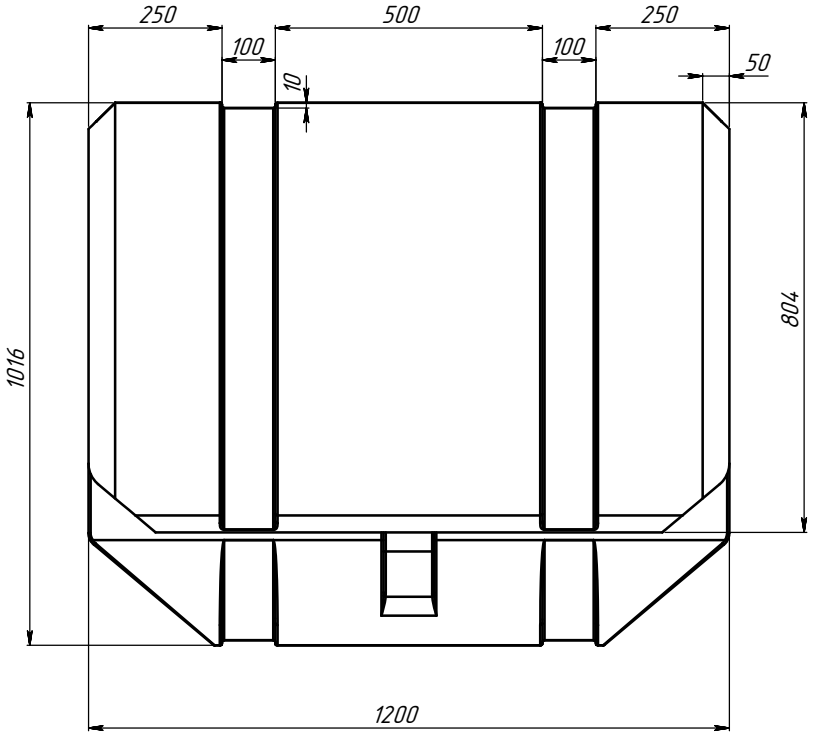

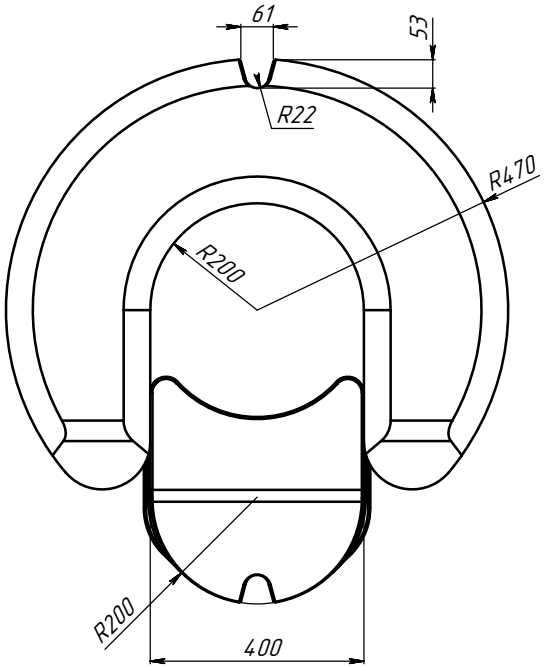

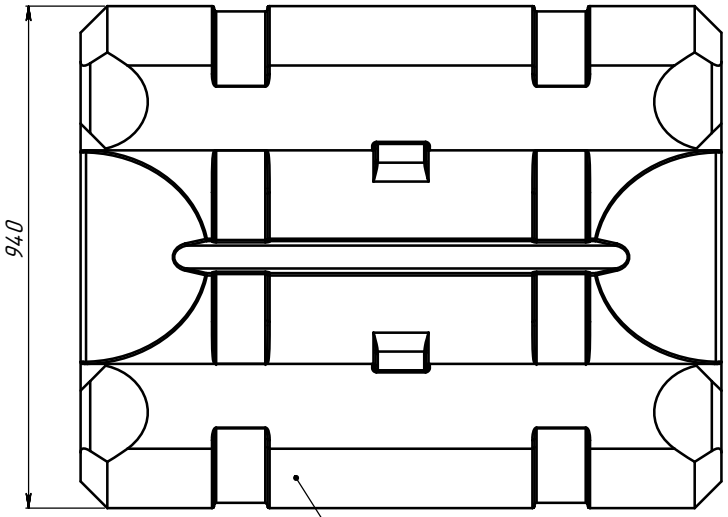

Заполнение пенополистирол

плотность 20 кг/м.куб.

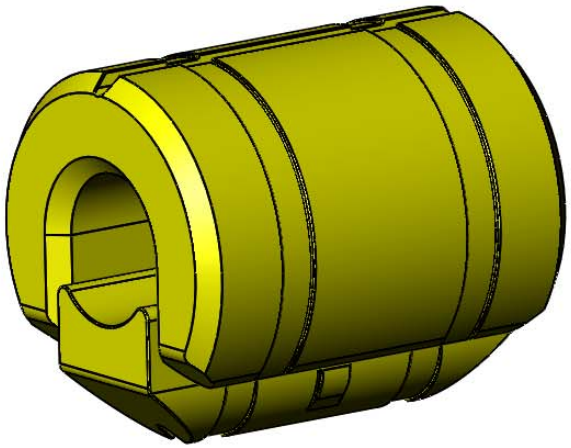

					УХП.16.02.ППР300-400.03			
Изм.	Лист	№ докум.	Подп.	Дата	Поплавок пульпопровода 300-400	Лит.	Масса	Масштаб
Разраб.							–	1:5
Пров.						Лист	Листов	1
Т. контр.								
Н. контр.					Полиэтилен LDPE			
Утв.								