Product:	Mooring Finger				
Width	0,1				

L, m	Float	QTY of floats	Boat size, feet	Main profile	Steel weight, kg
4	Mooring f. f. 150L	1	15	100x60x3	59
5			20		67
6			25		74
7			30		82
9			40		97
10	Mooring f. f. 130L	2	45	100x100x4	149
12		3	50		179
Possible modifications: add extra floats, change float volume					

BX

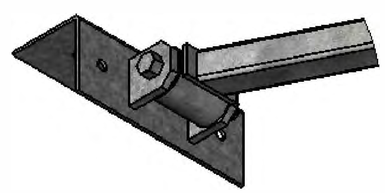

BZ

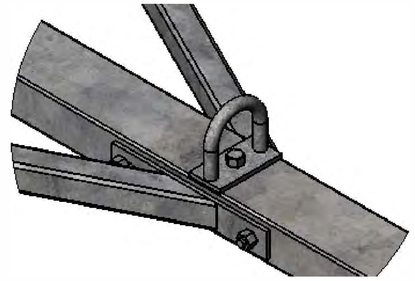

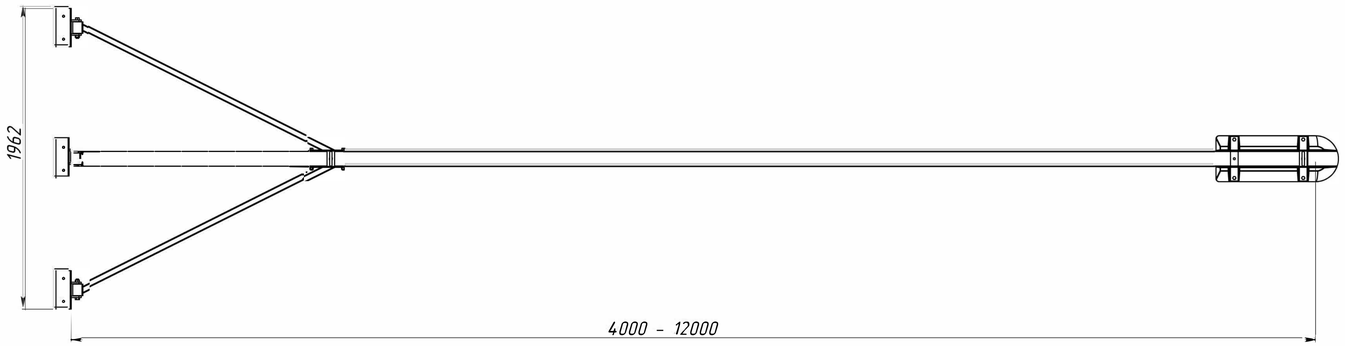

CB

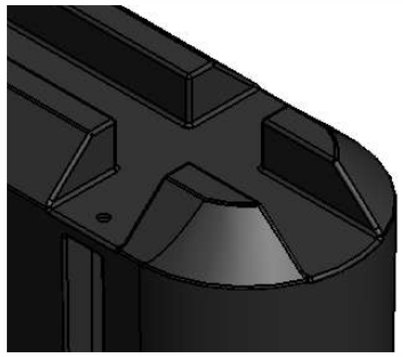

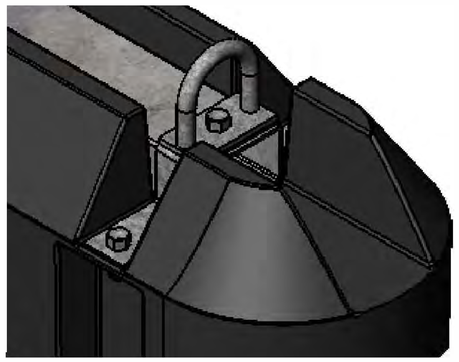

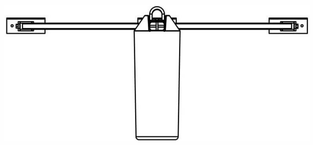

					УНР			
Изм.	Лист	№ докум	Подп	Дата	Mooring fingers 4-12m	Лит.	Масса	Масштаб
Разраб		Попов		10.01.2017				1:20
Пров		Ластовецкий		10.01.2017		Лист	Листов 1	
Т. контр.								
Н. контр.					Сталь 3ПС5	Укрхимпласт®		
Утв.		Лаврентьев						

УКХП 17.07.110x4.01

Product:	Mooring finger+Y decking				
Width	0,1				

L, m	Float	QTY of floats	Boat size, feet	Main profile	Steel weight, kg
4	Mooring f. f. 150L	1	15	100x60x3	59
5			20		67
6			25		74
7			30		82
9			40		97
10	Mooring f. f. 130L	2	45	100x100x3	149
12		3	50		179

Possible modifications: add extra floats, change float volume, change to metal decking

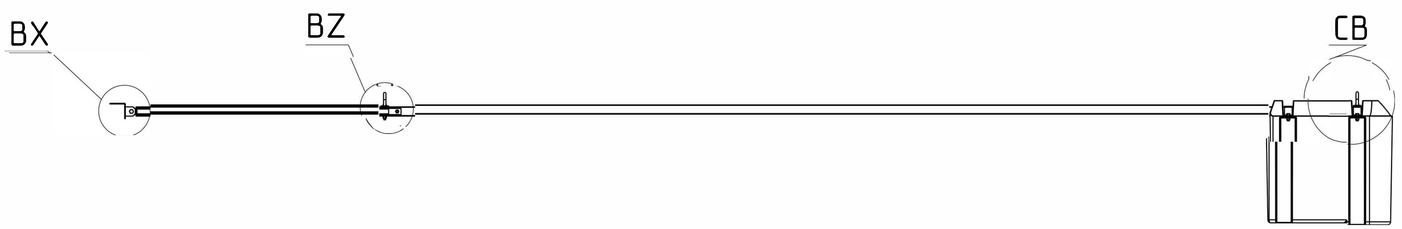

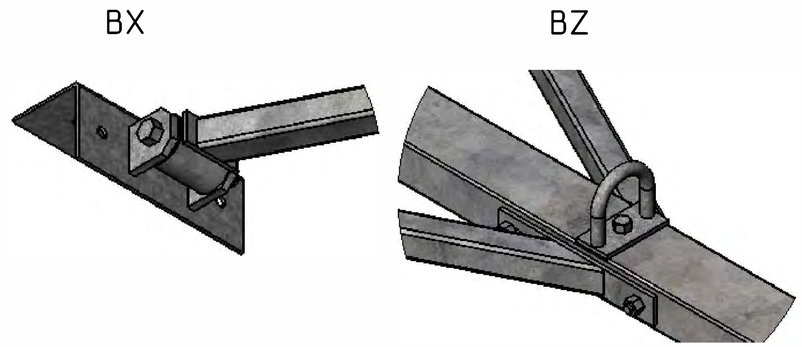

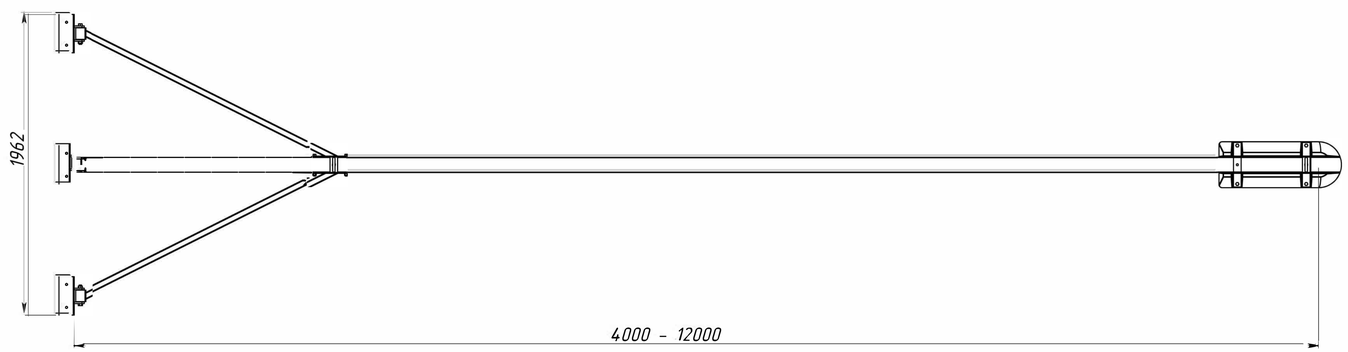

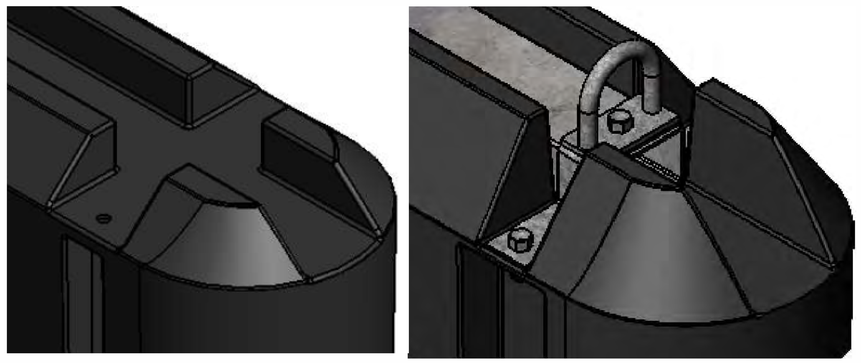

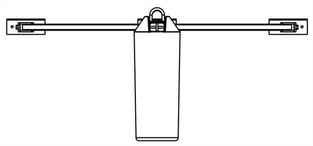

					УНР			
Изм.	Лист	№ докум.	Подп.	Дата	Mooring finger+Y decking	Лит.	Масса	Масштаб 1:20
Разраб.		Попов		10.01.2017				
Пров.		Ластовецкий		10.01.2017		Лист	Листов 1	
Т. контр.								
Н. контр.					Сталь 3ПС5	Укрхимпласт®		
Утв.		Лаврентьев						

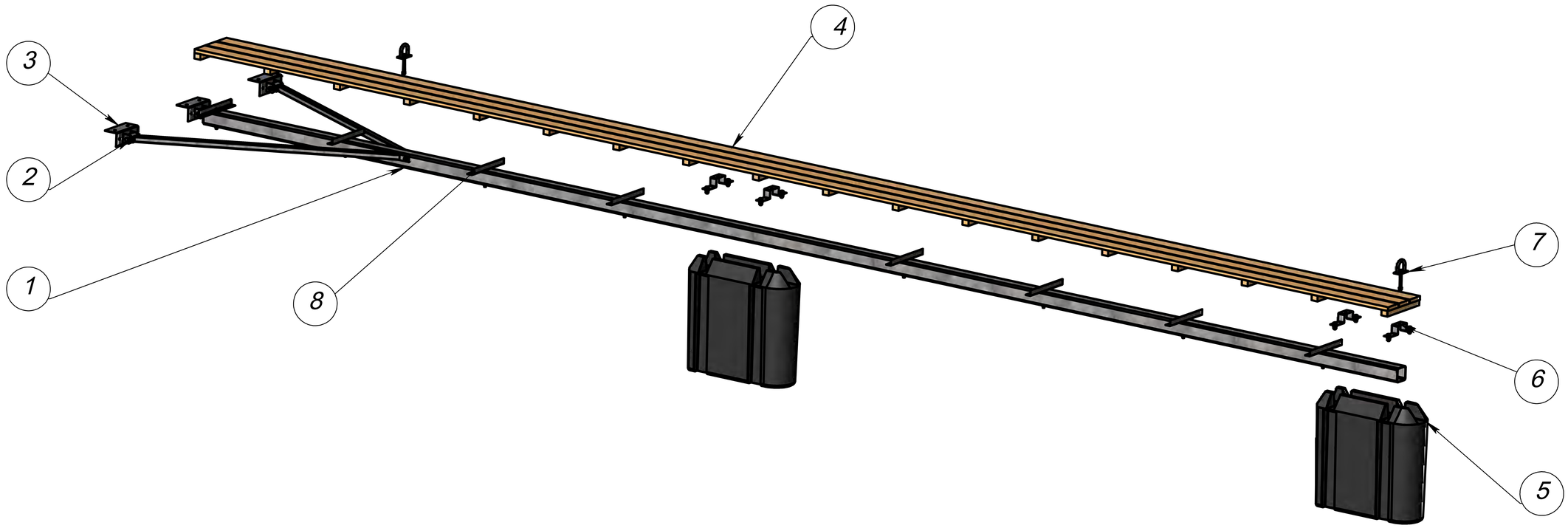

No	Component
1	Steel beam
2	Silent block
3	Hinges
4	Decking
5	Float
6	U- bracket
7	Mooring ring
8	Cross bars

Product: Walkable finger W380

Width 0,38

L, m	Float	QTY of floats	Boat size, feet	Main profile	Steel weight, kg
4	Mooring finger float 150L	1	15	100x60x3	62
5			20		71
6			25		79
7	Mooring finger float 130L	2	30		91
9		3	40		111
10			45	100x100x3	168
12			50		193

Possible modifications: add extra floats, change float volume

УХП 17.07.110х4.01

BN
1 : 5

BQ
1 : 5

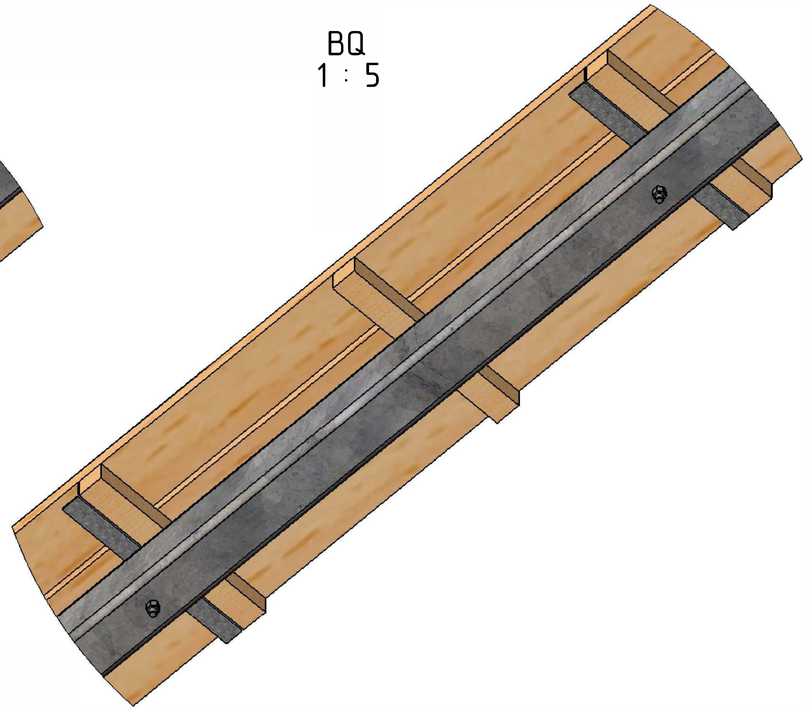

BV
1 : 5

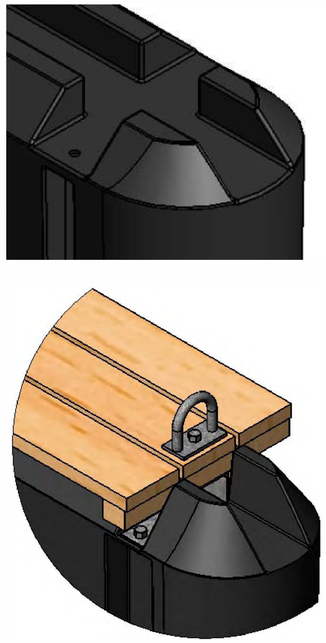

BT
1 : 5

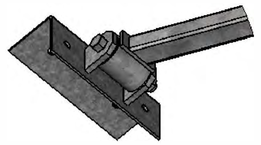

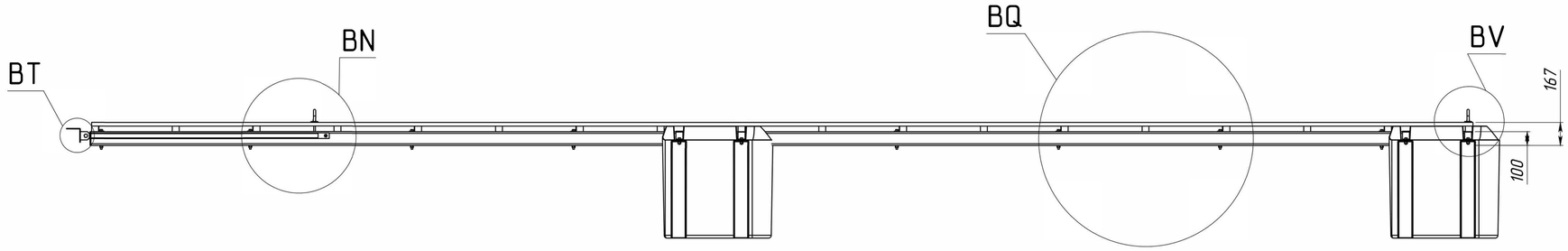

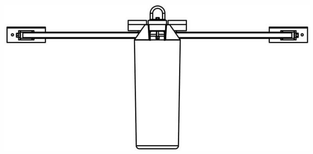

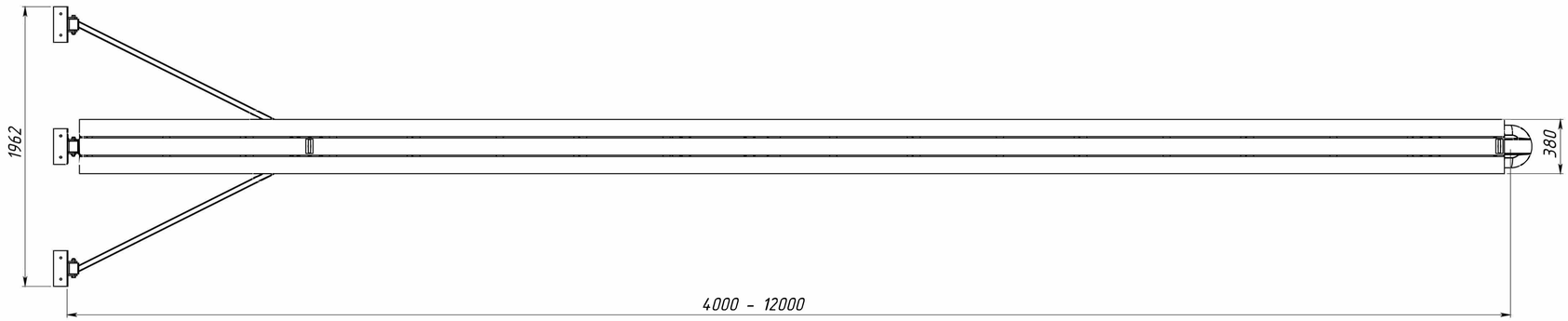

					УХП			
Изм.	Лист.	№ докум.	Подп.	Дата	Mooring fingers with decking 4-12m	Лит.	Масса	Масштаб 1:20
Разраб.		Попов		10.01.2017				
Пров.		Ластовецкий		10.01.2017		Лист	Листов 1	
Т. контр.								
Н. контр.					Сталь 3ПС5	Укрхимпласт®		
Утв.		Лаврентьев						

CB

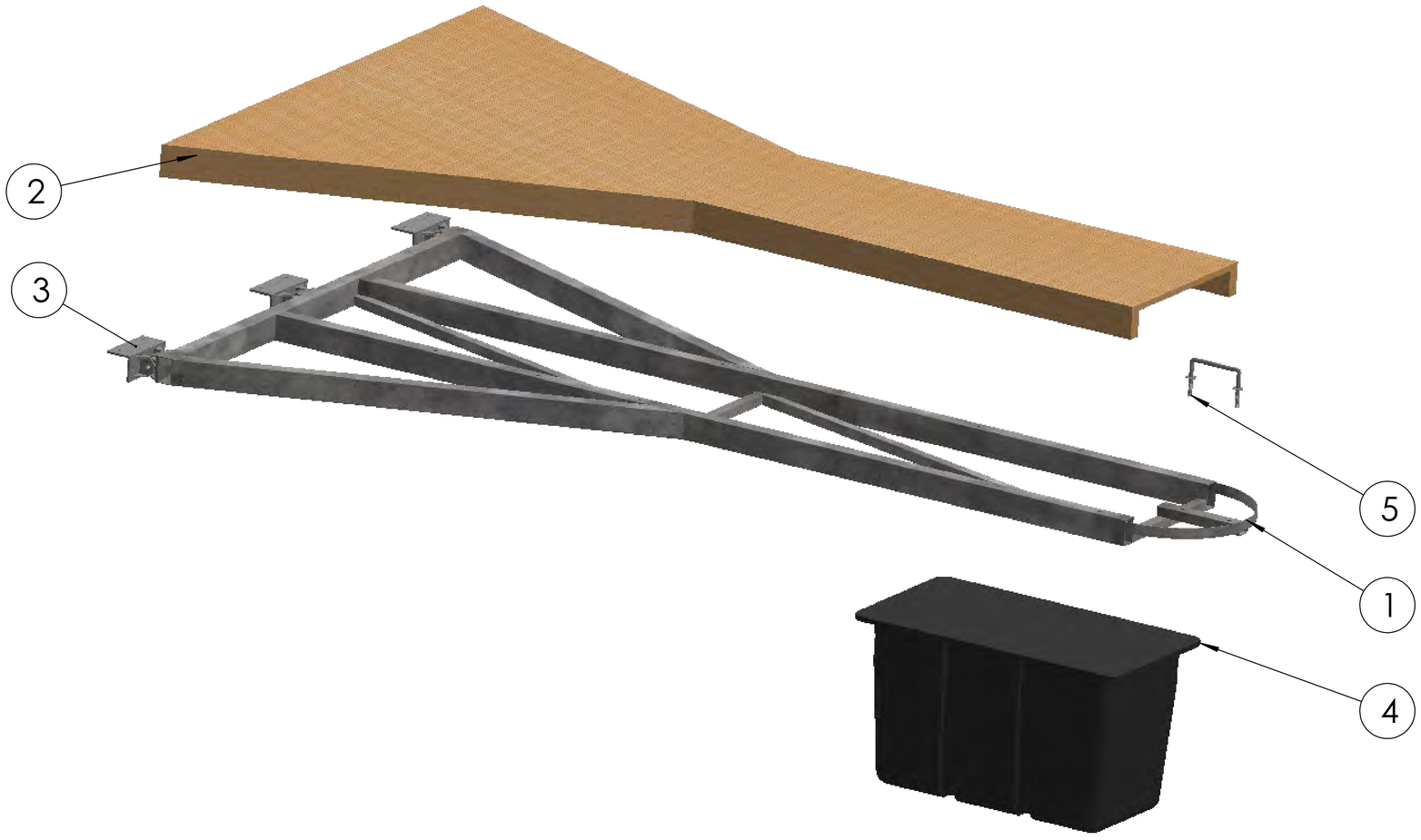

No	*Component*
1	Steel beam
2	Decking
3	Hinges, 3 pc.
4	Walkable finger float
5	Mooring eye

Product:	Walkable finger W740				
Width		0,74			
L, m	**Float**	**QTY of floats**	**Boat size, feet**	**Main profile**	**Steel weight, kg**
4	Pontoon float 330L H650	1	15	100x60x3	135
5			20		155
6			25		175
7			30		195
9		2	40		235
10	Pontoon float 280L H570	3	45		245
12		4	50		285
Possible modifications: add extra floats, change float volume, change to metal decking					

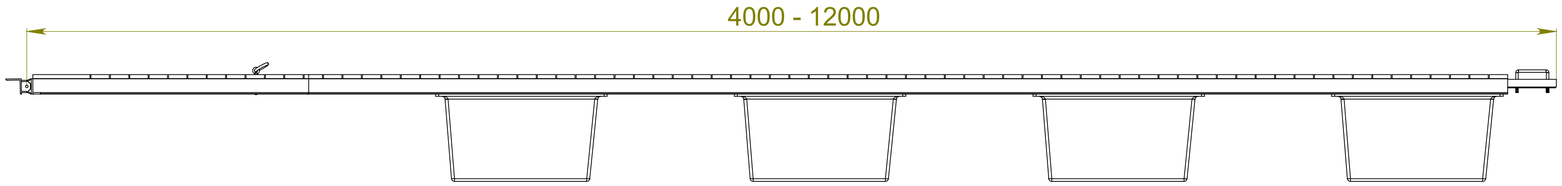

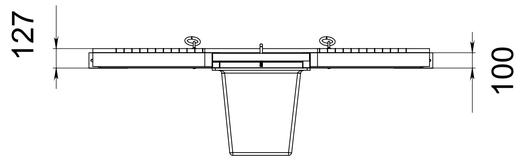

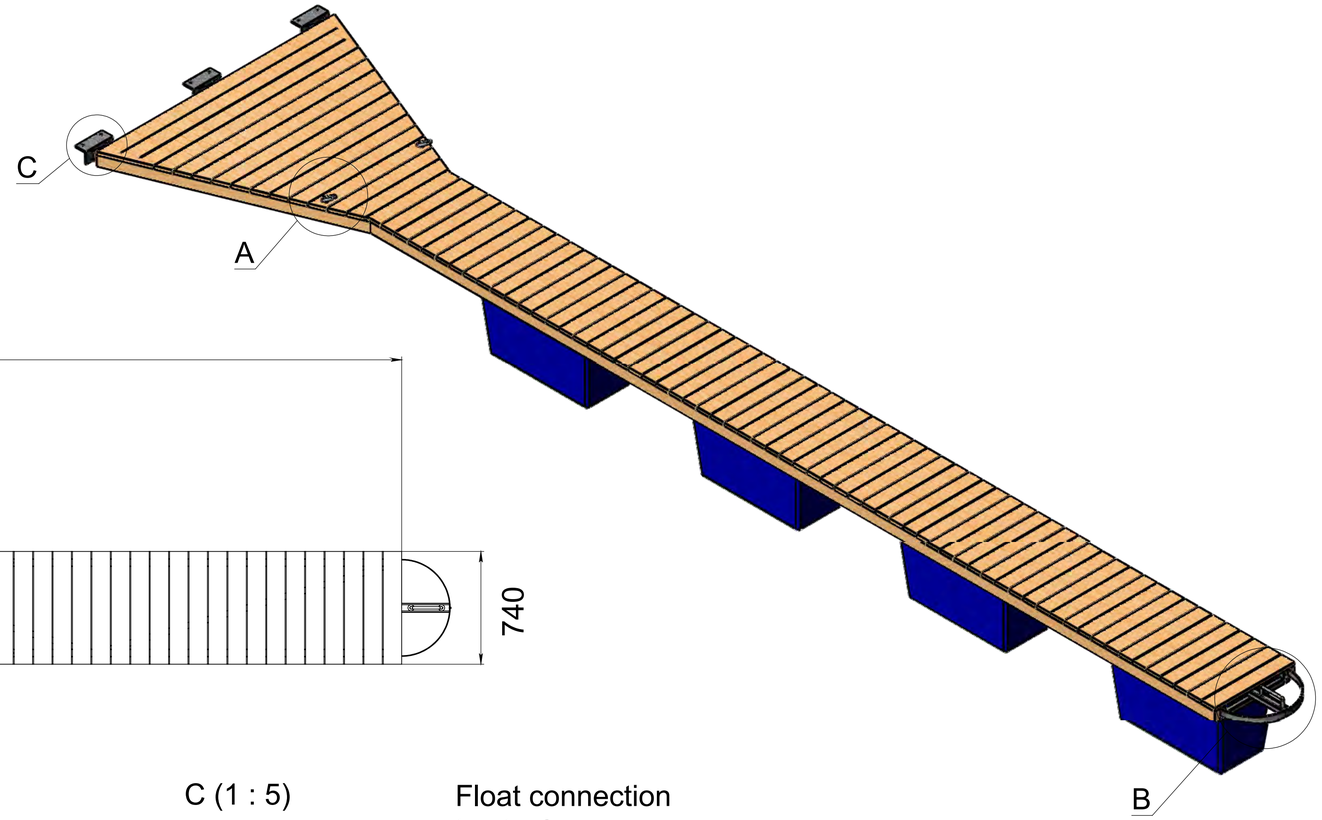

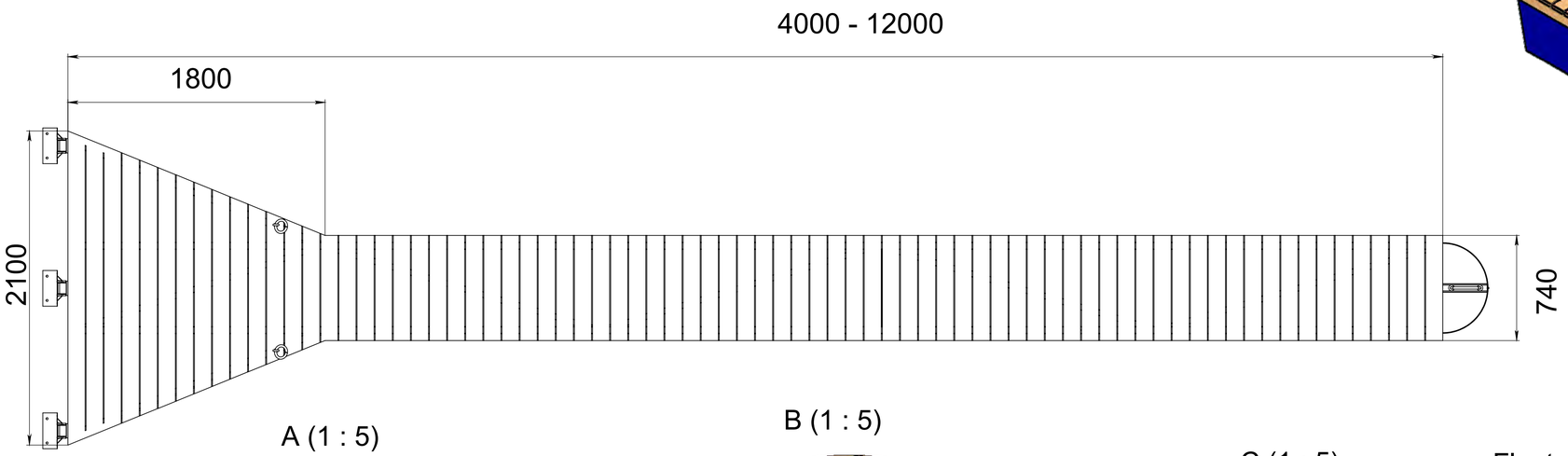

A (1 : 5)

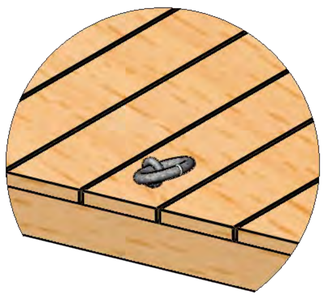

B (1 : 5)

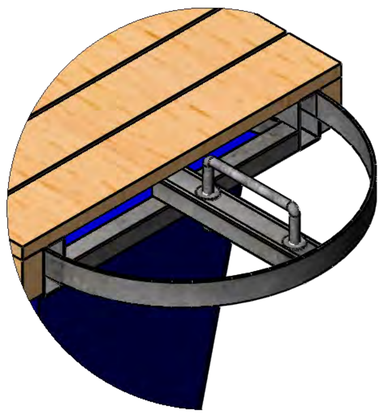

C (1 : 5)

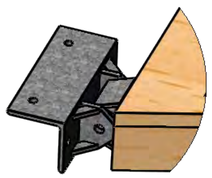

Float connection
to steel

					UHP		
Изм.	Лист	№ докум.	Подп.	Дата	Mooring fingers with decking 4-12m	Лит. / Масса	Масштаб 1:20
Разраб.		Попов		10.01.2017			
Пров.		Ластовецкий		10.01.2017		Лист	Листов 1
Т. контр.							
Н. контр.					Сталь 3ПС5	Укрхимпласт®	
Утв.		Лаврентьев					

Лист1