Product:	Mooring finger+Y decking				
Width	0,1				

L, m	Float	QTY of floats	Boat size, feet	Main profile	Steel weight, kg
4	Mooring f. f. 150L	1	15	100x60x3	59
5			20		67
6			25		74
7			30		82
9			40		97
10	Mooring f. f. 130L	2	45	100x100x3	149
12		3	50		179

Possible modifications: add extra floats, change float volume, change to metal decking

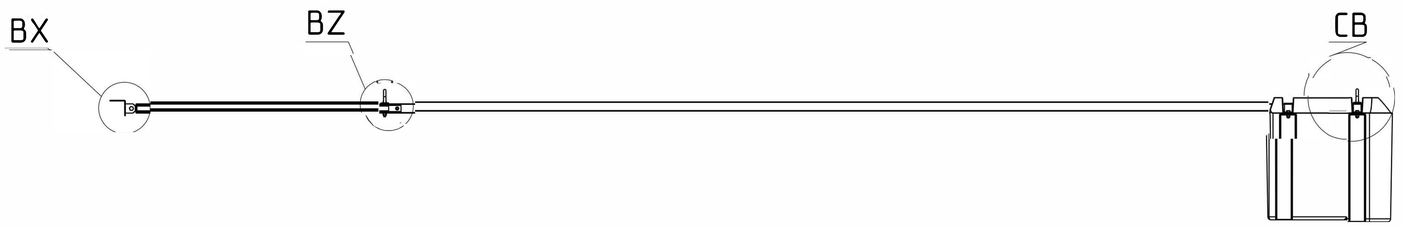

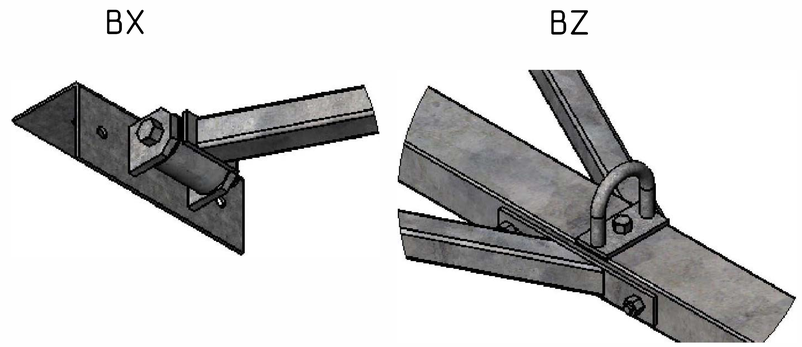

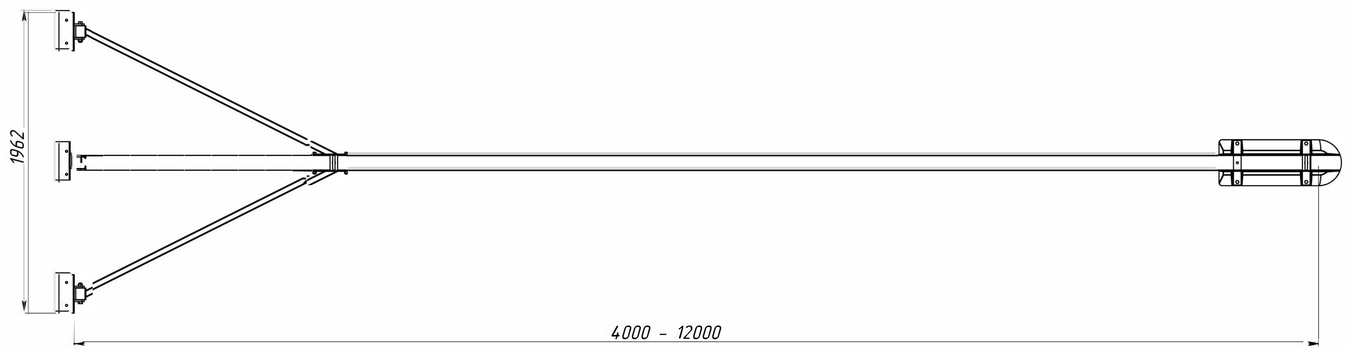

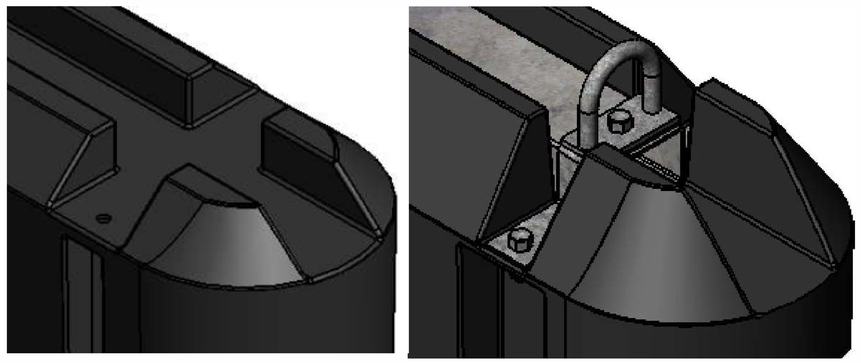

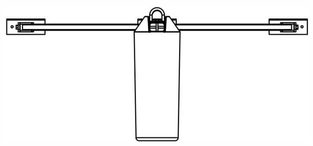

Изм.	Лист	№ докум.	Подп.	Дата	Mooring finger+Y decking	Лит.	Масса	Масштаб 1:20
Разраб.		Попов		10.01.2017				
Пров.		Ластовецкий		10.01.2017		Лист	Листов 1	
Т. контр.								
Н. контр.					Сталь 3ПС5	Укрхимпласт®		
Утв.		Лаврентьев						

УНР