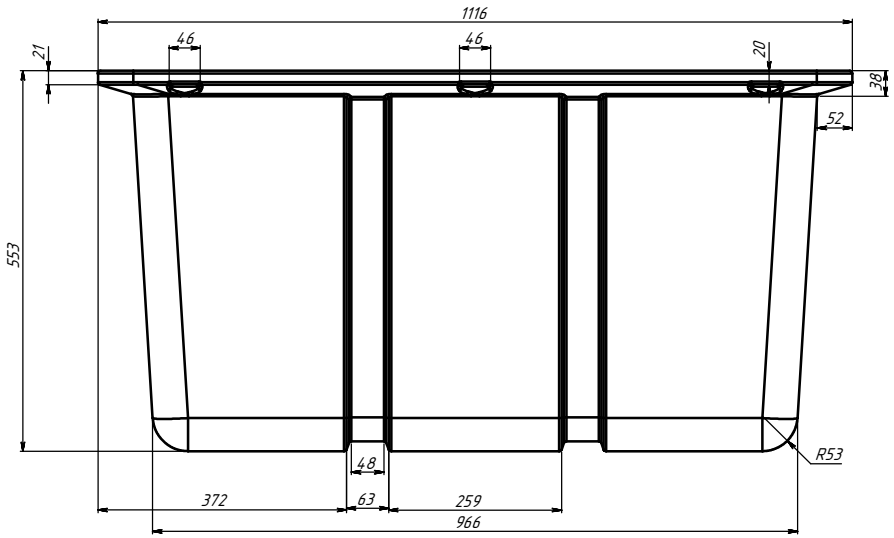


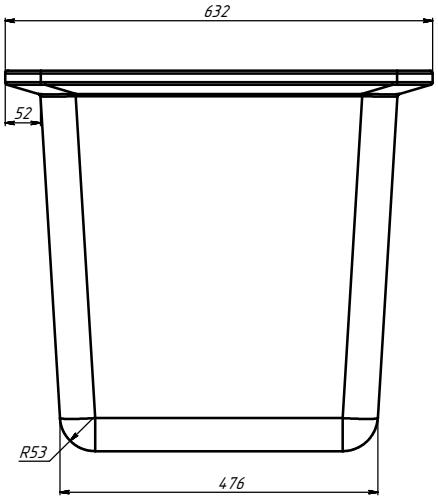


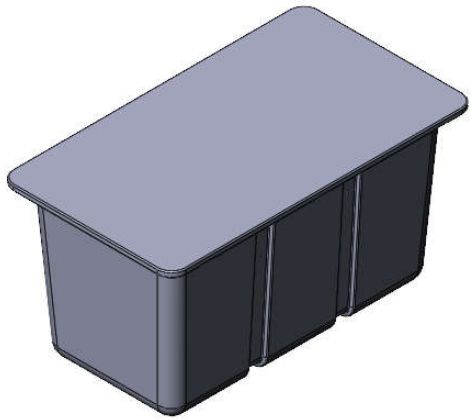

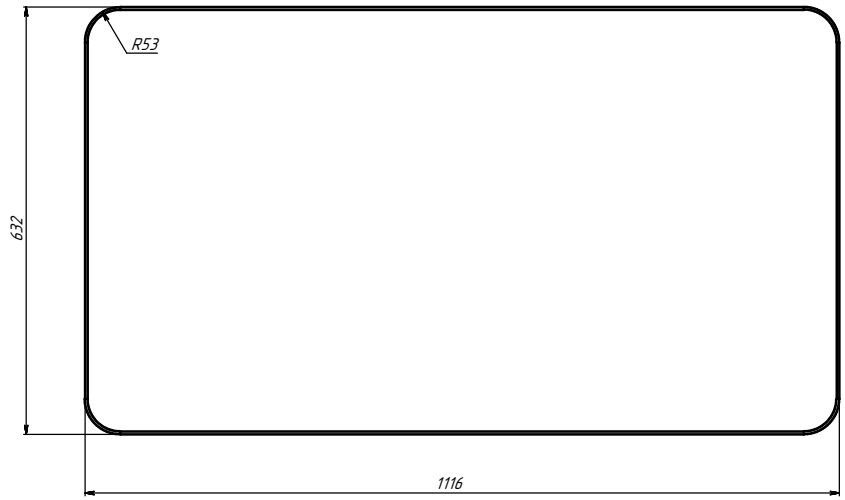


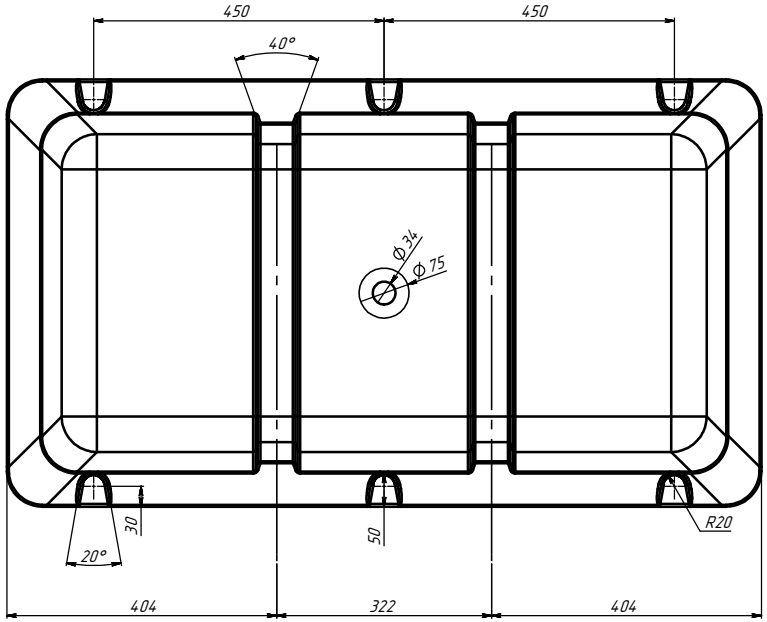


| | | | | | | | | |
|---|---|---|---|---|---|---|---|---|
| | | | | | УХП.13.03.ПМ570.03 | | | |
| Изм. | Лист | № докум. | Подп. | Дата | Палец малый | Лит. | Масса | Масштаб |
| Разраб. | | Попов | | 15.03.2013 | | | 13,5 | 1:3 |
| Пров. | | Ластовецкий | | 15.03.2013 | | Лист | Листов 1 | |
| Т. контр. | | | | | | | | |
| Н. контр. | | | | | Полиэтилен LDPE | Укрхимпласт® | | |
| Утв. | | Лаврентьев | | | | | | |