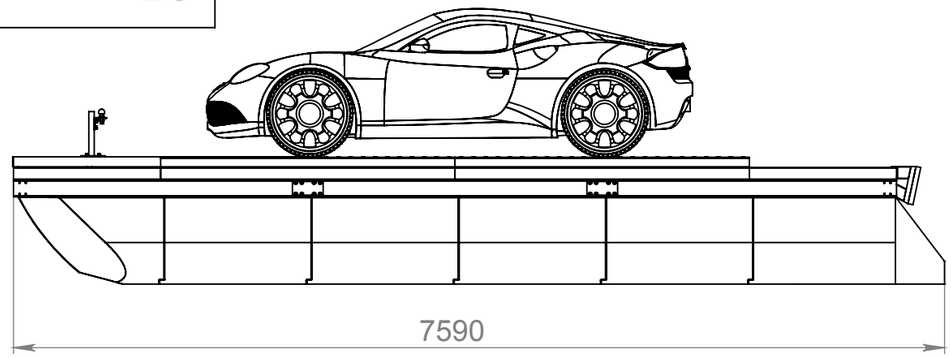

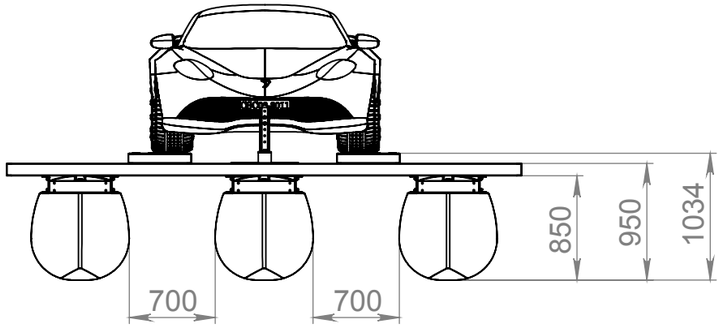

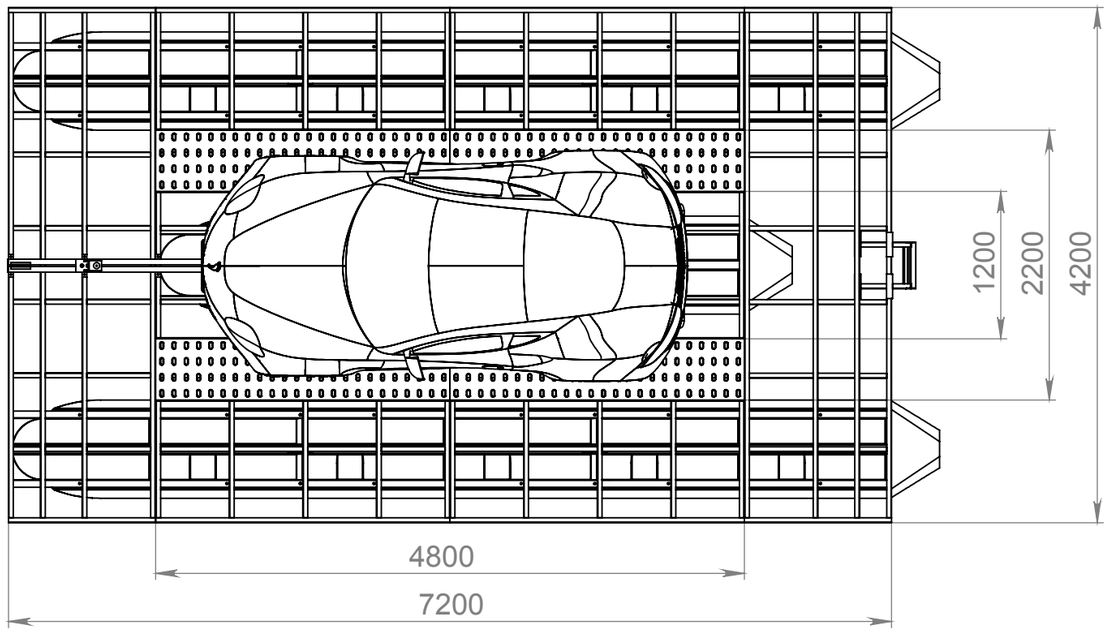

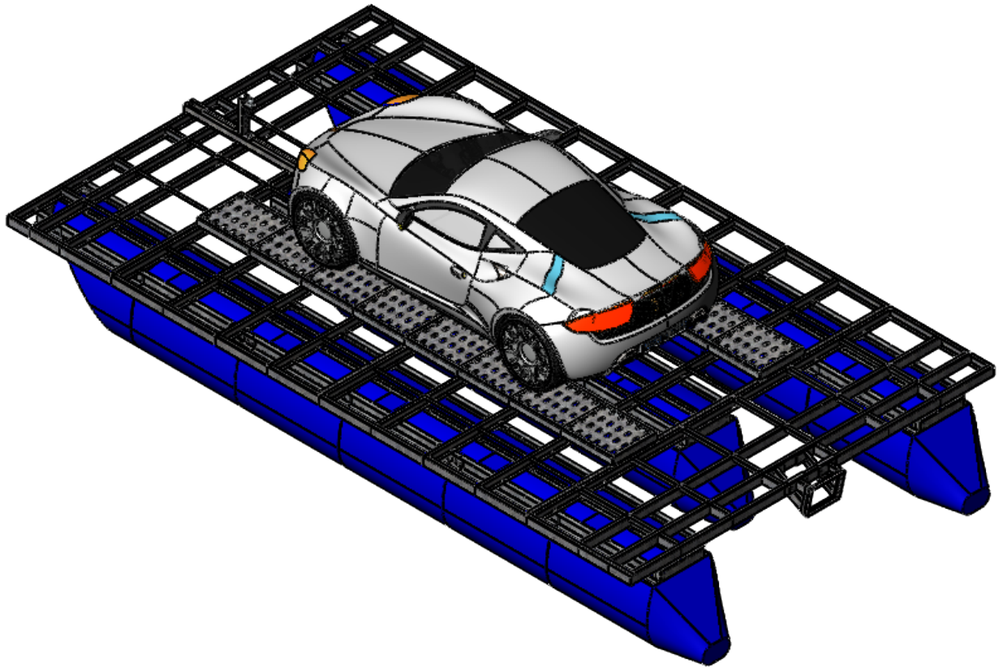

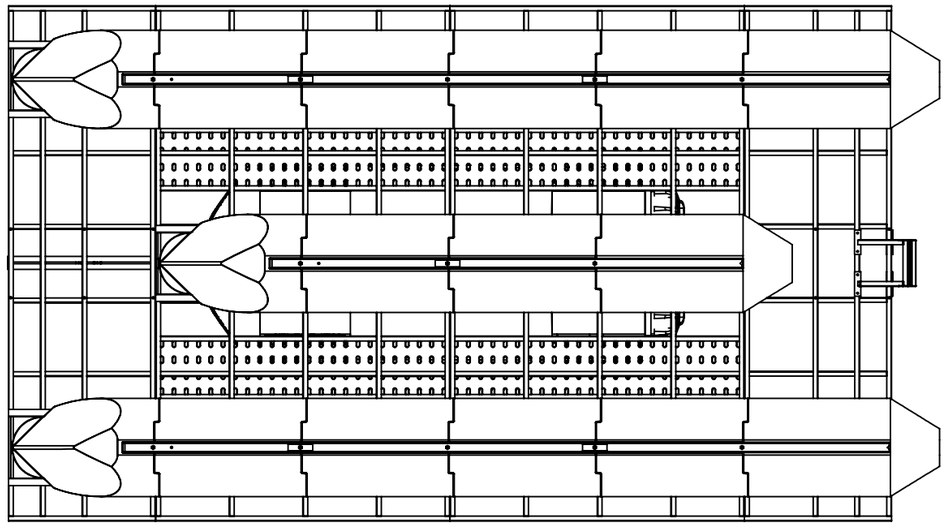

					Тримаран 7,2х4,2		
Изм.	Лист	№ докум.	Подп.	Дата	УКРХИМПЛАСТ	Лит.	Масса: 2060 / Масштаб: 1:50
Разраб.						Лист 1	Листов 1
Пров.							
Т. контр.					VIVA MARINA		
Н. контр.							
Утв.							

Справ. №

Подп. и дата

Инв. № дубл.

Взам. инв. №

Подп. и дата

Инв. № подл.

Копировал

Формат А3