УХП.19.12.ПМП900.02

СЕЧЕНИЕ А-А

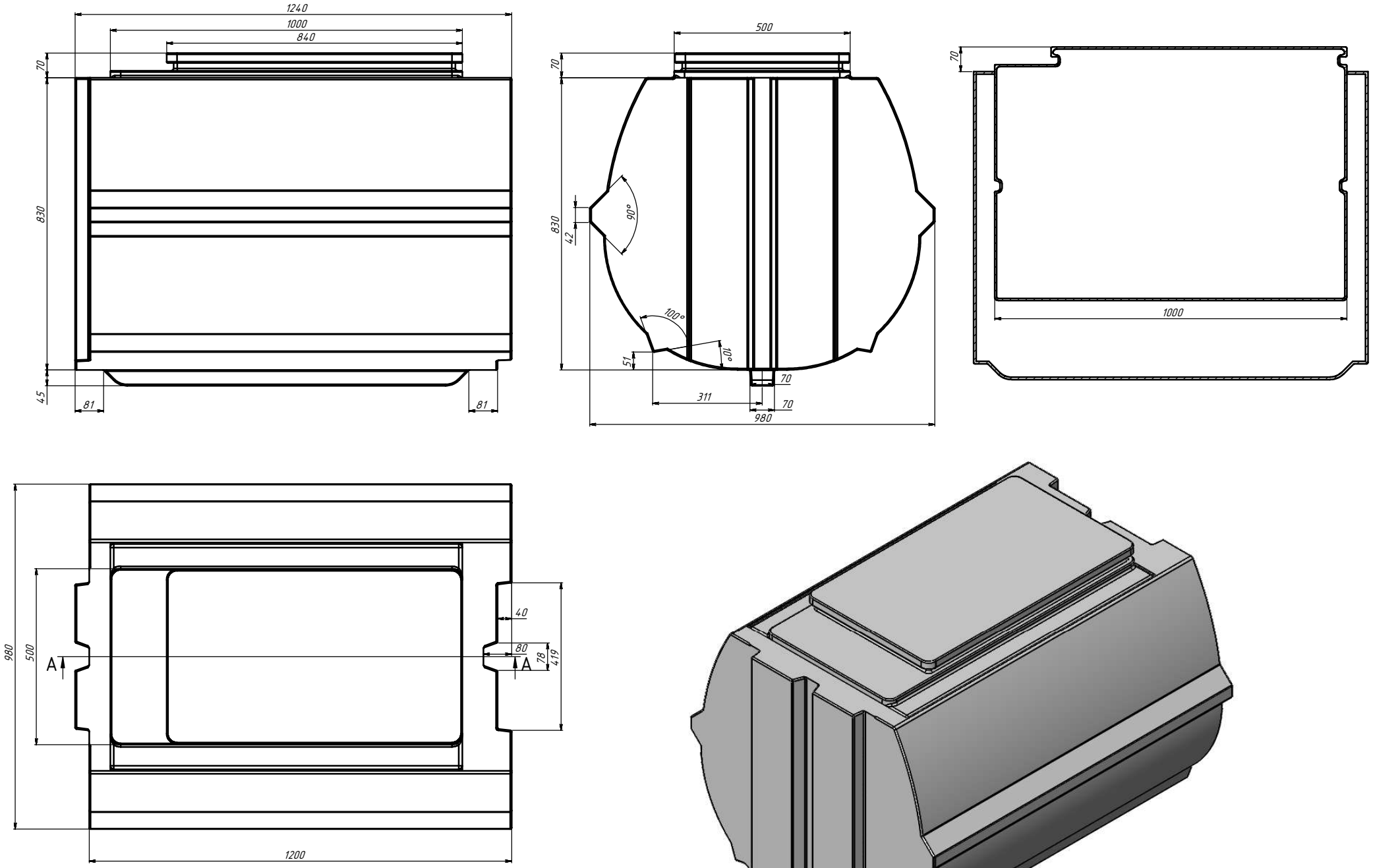

					УХП.19.12.ПМП900.02			
Изм.	Лист	№ докум.	Подп.	Дата	Поплавок модульный прямой 900	Лит	Масса	Масштаб 1:5
Разраб.								
Пров.								
Т. контр.						Лист	Листов 1	
Н. контр.					Полиэтилен LDPE			
Утв.								